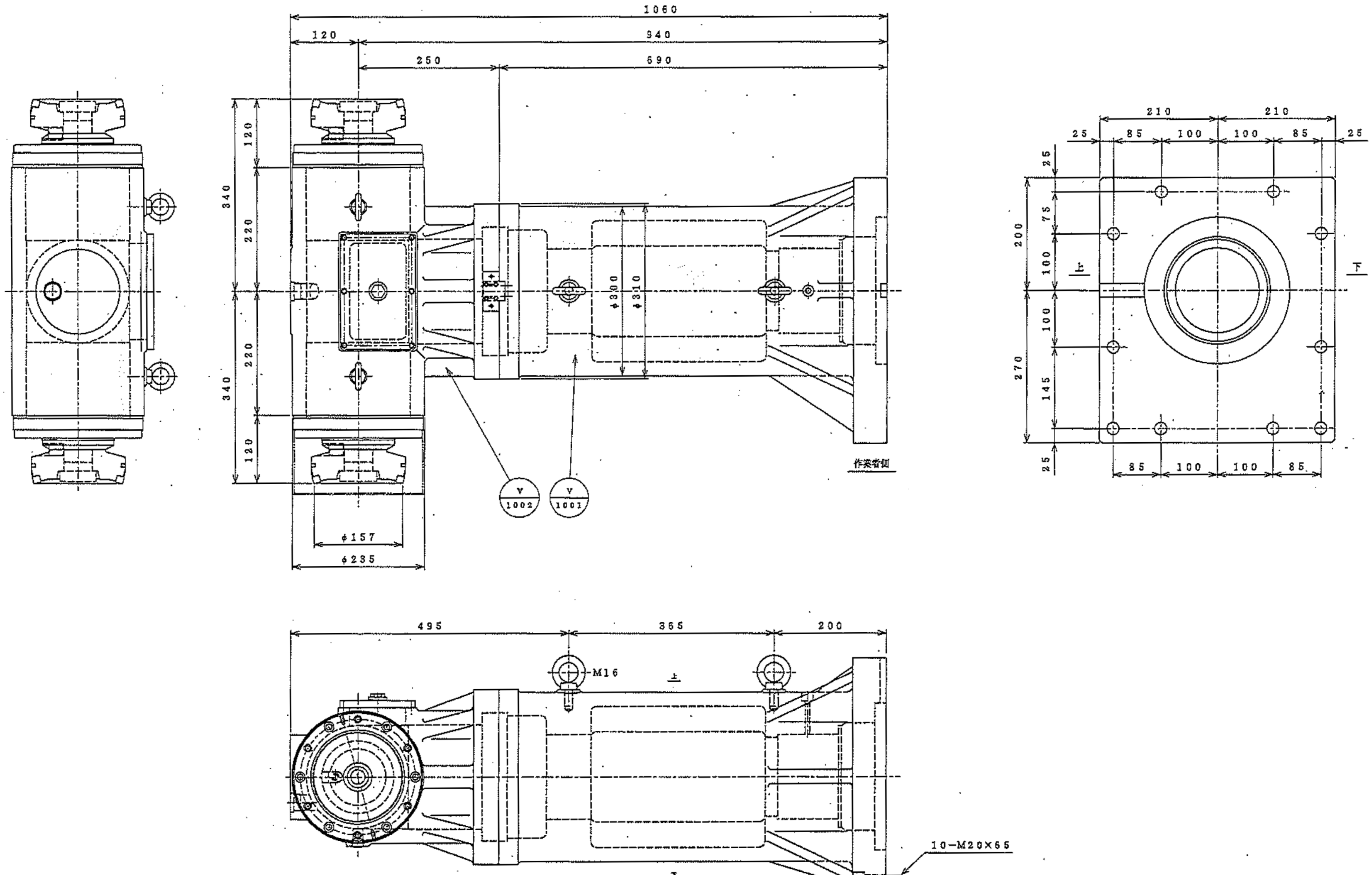
1060
120
940
250
690
120
340
220
220
340
120
φ300
φ310
φ157
φ235
V 1002
V 1001
作業者側
210
210
25
85
100
100
85
25
25
75
200
100
上
下
100
270
145
25
85
100
100
85
495
365
200
M16
上
下
10−M20×65

納入先					製番		台数
				製図	川島	図名	バーチカルアタッチメント (外観組)
				設計		機械名	SFM13A−N
符号	箇所	改訂理由	年月日	記名	検図		
図歴				日付	2012. 1.	パート	V パート
株式会社ナガオカエンジニアリング				尺度	1/5	図番	SFM13A−N−組V1001